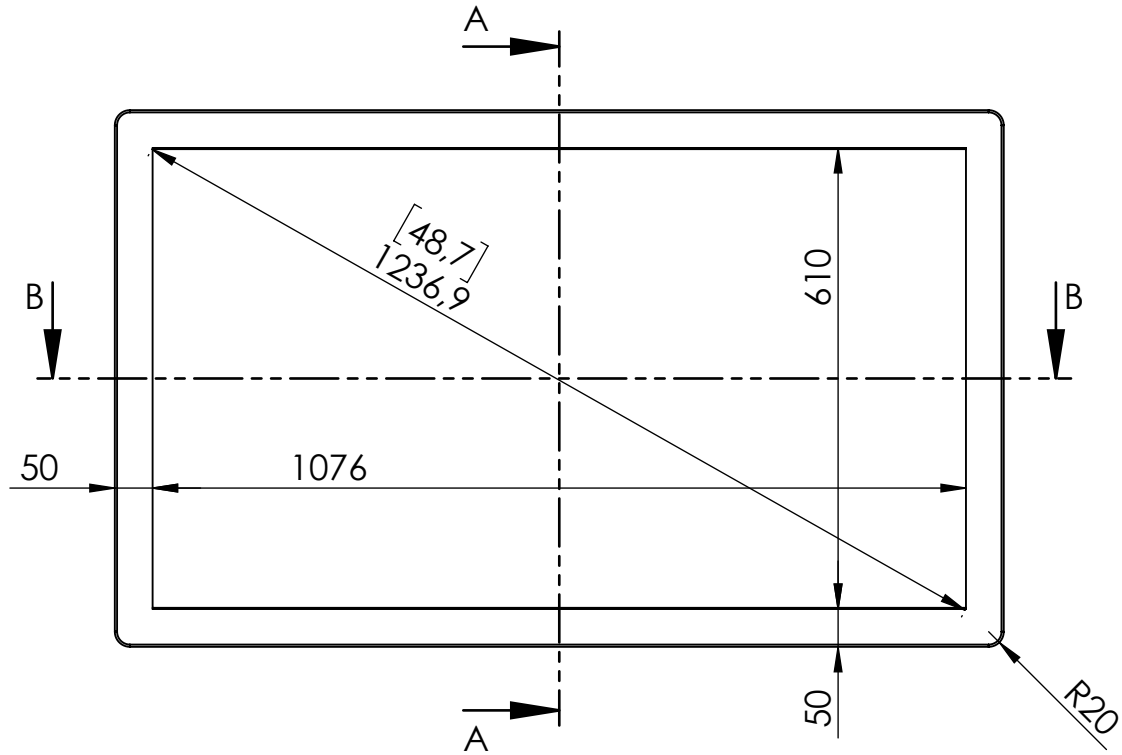

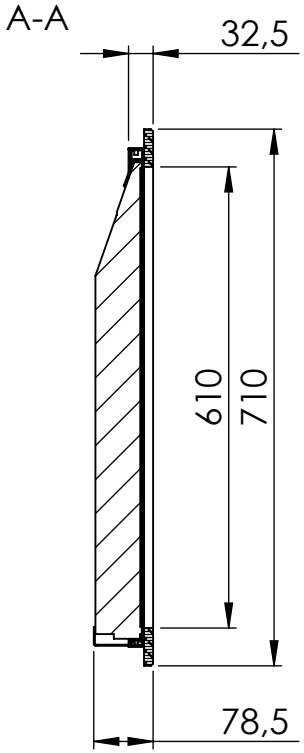

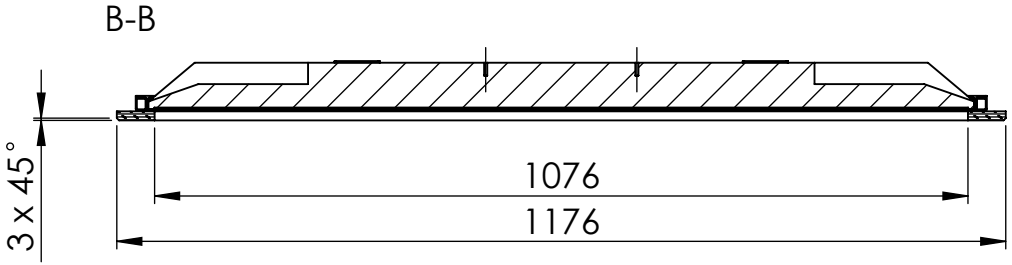

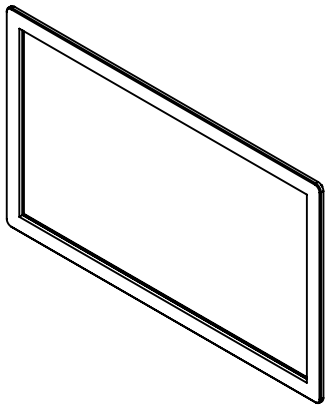

RZUTOWANIE EUROPEJSKIE		
REV.	DATA	ZMIANY
1	19/12/2017	Rysunek wykonano
2		
3		
4		

NIE SKALOWAĆ RYSUNKU

Komentarze:

JEŚLI NIE OKREŚLONO INACZEJ:
WSZYSTKIE WYMIARY W MILIMETRACH
TOLERANCJA: ±0.1 mm
KĄTOWE: ± 30'
DWA MIEJSCA PO PRZEC.: ± 0.01 mm
TRZY MIEJSCA PO PRZEC.: ± 0.001 mm

MATERIAŁ -
ILOŚĆ -

STANOWISKO	OSOBA	DATA
Konstruował:	Piotr Chytry	19/12/2017
Sprawdził:		

ZASTRZEŻONE I POUFNE

INFORMACJE ZAWARTE W TYM RYSUNKU SĄ WYŁĄCZNĄ WŁASNOŚCIĄ FIRMY WIDEOTRONIKA SP. Z O. O. SP. K., WSZELKIE REPRODUKOWANIE, UDOSTĘPNIANIE LUB CAŁKOWITE PISEMNEJ ZGODY FIRMY WIDEOTRONIKA SP. Z O. O. SP. K. SĄ ZABRONIONE

Tytuł: Wooden frame Sony 49XE

Nr. Rys. ASM Face Sony 49XE

SKALA: Arkusz 2 z 15

5 4 3 2 1